Connexions

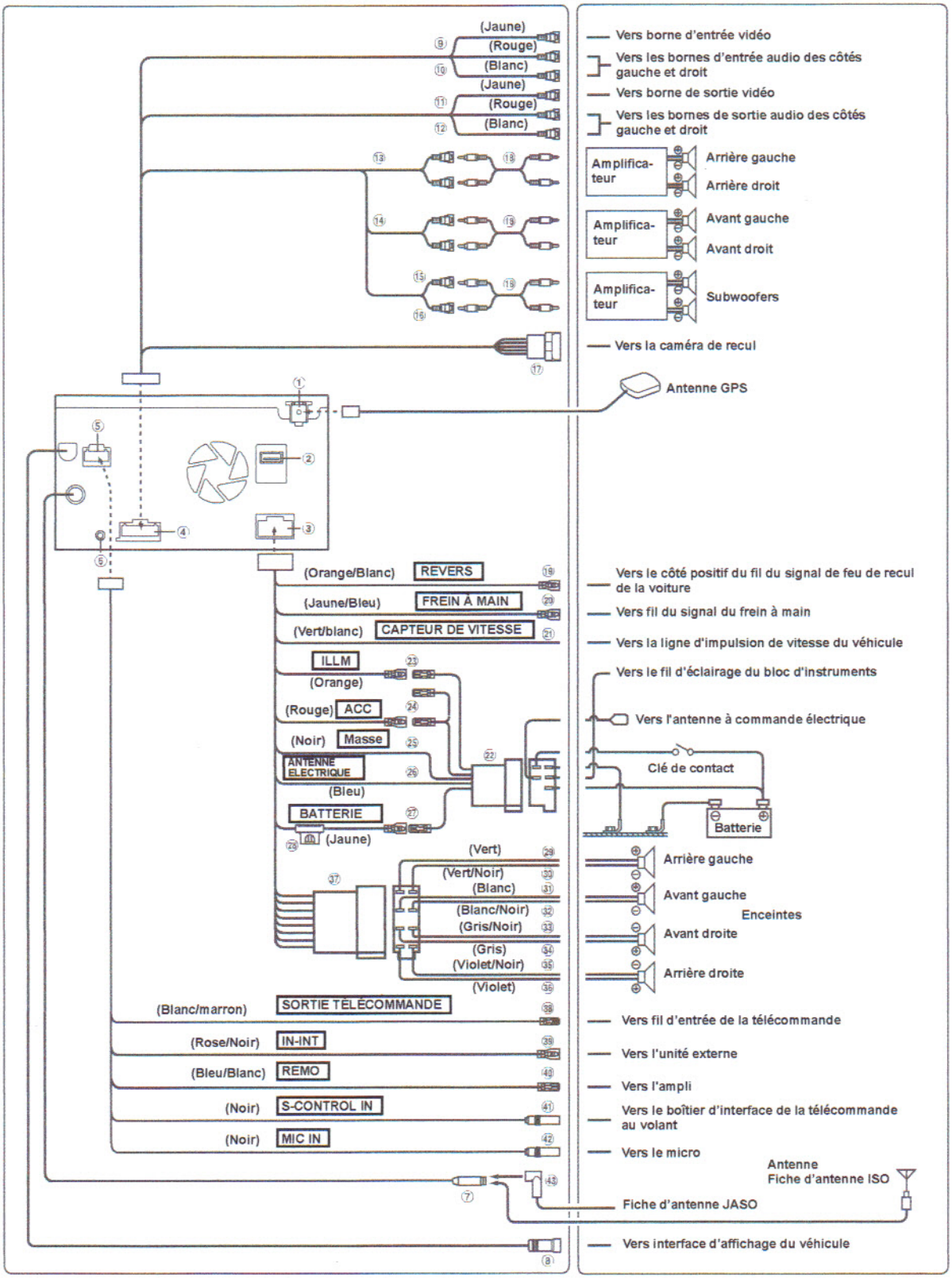
(Jaune)
(Rouge)
(Blanc)
(Jaune)
(Rouge)
(Blanc)
Vers borne d'entrée vidéo
Vers les bornes d'entrée audio des côtés gauche et droit
Vers borne de sortie vidéo
Vers les bornes de sortie audio des côtés gauche et droit
Amplificateur
Arrière gauche
Arrière droit
Amplificateur
Avant gauche
Avant droit
Amplificateur
Subwoofers
Vers la caméra de recul
Antenne GPS
(Orange/Blanc) REVERS
Vers le côté positif du fil du signal de feu de recul de la voiture
(Jaune/Bleu) FREIN À MAIN
Vers fil du signal du frein à main
(Vert/blanc) CAPTEUR DE VITESSE
Vers la ligne d'impulsion de vitesse du véhicule
ILLM
(Orange)
Vers le fil d'éclairage du bloc d'instruments
(Rouge) ACC
Vers l'antenne à commande électrique
(Noir) Masse
ANTENNE ÉLECTRIQUE
(Bleu)
Clé de contact
BATTERIE
(Jaune)
Batterie
(Vert)
(Vert/Noir)
(Blanc)
(Blanc/Noir)
(Gris/Noir)
(Gris)
(Violet/Noir)
(Violet)
Arrière gauche
Avant gauche
Enceintes
Avant droite
Arrière droite
(Blanc/marron) SORTIE TÉLÉCOMMANDE
Vers fil d'entrée de la télécommande
(Rose/Noir) IN-INT
Vers l'unité externe
(Bleu/Blanc) REMO
Vers l'ampli
(Noir) S-CONTROL IN
Vers le boîtier d'interface de la télécommande au volant
(Noir) MIC IN
Vers le micro
Antenne
Fiche d'antenne ISO
Fiche d'antenne JASO
Vers interface d'affichage du véhicule